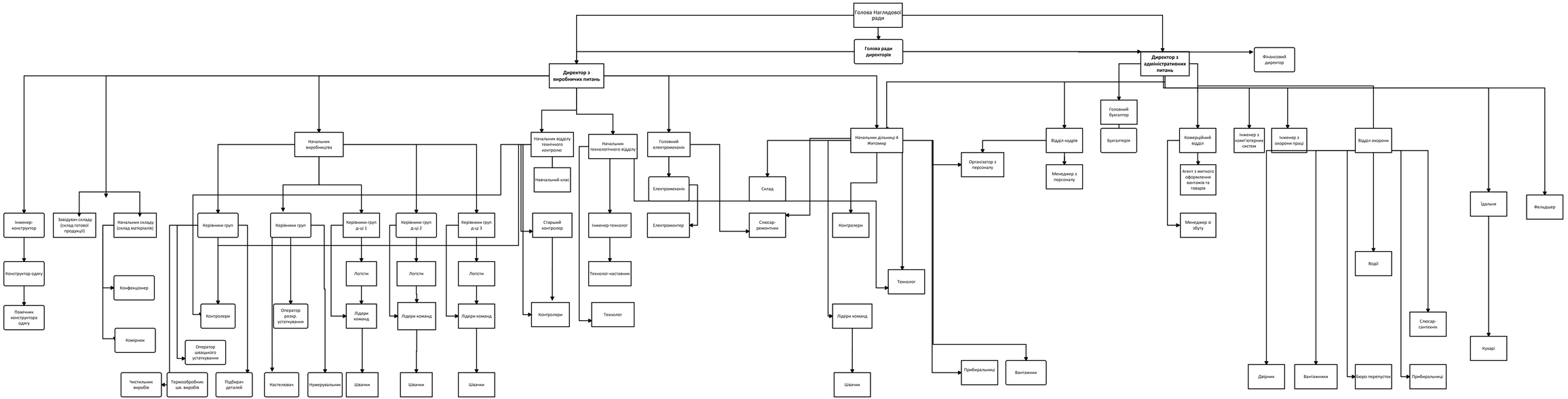
Голова Наглядової ради
Голова ради директорів
Фінансовий директор
Директор з адміністративних питань
Директор з виробничих питань
Головний бухгалтер
Бухгалтерія
Відділ кадрів
Менеджер з персоналу
Організатор з персоналу
Комерційний відділ
Агент з митного оформлення вантажів та товарів
Менеджер зі збуту
Інженер з комп'ютерних систем
Інженер з охорони праці
Відділ охорони
Водії
Слюсар-сантехнік
Двірник
Вантажники
Бюро перепусток
Прибиральниці
Їдальня
Кухарі
Фельдшер
Начальник дільниці 4 Житомир
Технолог
Контролери
Лідери команд
Швачки
Прибиральниці
Вантажник
Склад
Слюсар-ремонтник
Електромеханік
Електромонтер
Головний електромеханік
Начальник технологічного відділу
Інженер-технолог
Технолог-наставник
Технолог
Начальник відділу технічного контролю
Навчальний клас
Старший контролер
Контролери
Начальник виробництва
Керівники груп
Керівники груп
Керівники груп д-ці 1
Керівники груп д-ці 2
Керівники груп д-ці 3
Логісти
Логісти
Логісти
Лідери команд
Лідери команд
Лідери команд
Контролери
Оператор розкр. устаткування
Оператор швацького устаткування
Чистильник виробів
Термообробник шв. виробів
Підбирач деталей
Настелювач
Нумерувальник
Швачки
Швачки
Швачки
Інженер-конструктор
Конструктор-одягу
Помічник конструктора одягу
Завідувач складу (склад готової продукції)
Начальник складу (склад матеріалів)
Конфекціонер
Комірник

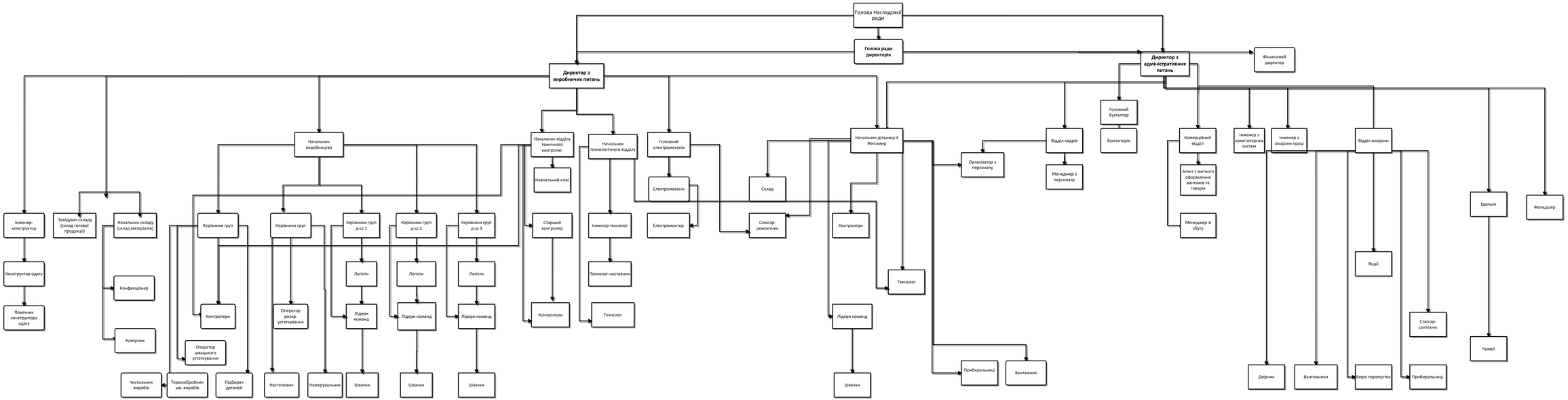
Голова Наглядової ради
Голова ради директорів
Директор з виробничих питань
Директор з адміністративних питань
Фінансовий директор
Інженер-конструктор
Конструктор-одягу
Помічник конструктора одягу
Завідувач складу (склад готової продукції)
Начальник складу (склад матеріалів)
Конфекціонер
Комірник
Начальник виробництва
Керівники груп
Контролери
Оператор швацького устаткування
Чистильник виробів
Термообробник шв. виробів
Підбирач деталей
Керівники груп
Оператор розкр. устаткування
Настеловач
Нумерувальник
Керівники груп д-ці 1
Логісти
Лідери команд
Швачки
Керівники груп д-ці 2
Логісти
Лідери команд
Швачки
Керівники груп д-ці 3
Логісти
Лідери команд
Швачки
Начальник відділу технічного контролю
Навчальний клас
Старший контролер
Контролери
Начальник технологічного відділу
Інженер-технолог
Технолог-наставник
Технолог
Головний електромеханік
Електромеханік
Електромонтер
Склад
Слюсар-ремонтник
Начальник дільниці 4 Житомир
Контролери
Лідери команд
Швачки
Технолог
Організатор з персоналу
Прибиральниці
Вантажник
Відділ кадрів
Менеджер з персоналу
Головний бухгалтер
Бухгалтерія
Комерційний відділ
Агент з митного оформлення вантажів та товарів
Менеджер зі збуту
Інженер з комп'ютерних систем
Інженер з охорони праці
Відділ охорони
Водії
Слюсар-сантехнік
Двірник
Вантажники
Бюро перепусток
Прибиральниці
Їдальня
Кухарі
Фельдшер